ROTACAM

プログラマブルカム機能内蔵アブソリュートエンコーダ

シリーズ **ASR58 • AMR58**

新製品情報

ASR58 • AMR58

- カムスイッチプログラム機能内蔵アブソリュートエンコーダ
- 単回転と多回転版
- 最高 16 デジタルリアルタイム出力
- 最高 16/レシピのプログラム数まで保存
- SSI 位置出力, 要望あればプロフィバス仕様も提供可
- オプションでプログラマブルアナログ出力

環 境 仕 様	
ショック:	100 g, 6 ms
振動:	10 g, 5-2000 Hz
保護規格:	IP65
操作温度範囲:	-25˚C +85˚C (-13˚F +185˚F)
保存温度範囲:	-25˚C +85˚C (-13˚F +185˚F) (相対湿度 98% 結露無きこと)
機 械 的 仕 様	
外形寸法:	図面参照
シャフト径:	Ø 6, 8, 9.52, 10, 12 mm
中空シャフト径(ASRC, AMRC):	Ø 14, 15 mm
減寸スリーブ BR1-xx Ø 15 mm から減寸:	Ø 6, 8, 9.52, 10, 11, 12 mm
シャフト荷重 (軸方向, ラジアル方向):	最高 100 N
シャフト回転速度:	最高 6000 rpm
ベアリング寿命:	最短 400x10^6 回転. (最短 10^9 回転. @シャフト荷重最高 20 N にて)
電気結線:	ASR58: D サブ 15+25 ピンプラグケーブル 1 m AMR58: MIL 32 ピンプラグケーブル 1 m
重量:	~250 g
オプション:	• 追加ケーブル
電 気 的 仕 様	
分解能:	ASR58: 3600 cpr / 0.1° AMR58: 4096 cpr x 256 回転/ 0,09°
プログラム毎のカム数:	120
選択出来るプログラム/レシピ:	16
出力:	ASR: 16 x プッシュプル出力 (100 mA), アナログ (オプション参照) AMR: 8 x プッシュプル出力 (80 mA), SSI MSB 並び
診断:	エラー信号で出力状態表示
カム切り替え時間:	ASR ~1 µs, AMR ~10 µs
電源:	+10V～+30V
電力消費:	ASR: 2 W, AMR: 2,5 W
保護回路:	極性反転防止 と短絡保護回路
EMC:	電磁場耐性, EN 61000-4-2 準拠 EN 61000-4-4
光電素子寿命:	最短 100.000 時間
オプション:	ASR58: アナログ出力 (OUT1 は自由にプログラミング可
材 質	
フランジ:	耐腐食性材, EN AW-6082
ハウジング:	耐腐食性材, EN AW-6082
ベアリング:	ABEC 5
シャフト:	SUS 材, 非磁性- UNI EN 4305 準拠

テクノロジーリンク株式会社
TECHNOLOGYLINK,LTD.
〒171-0022 東京都豊島区南池袋 3-18-35
OK ビル 2 階
Tel: 03-5924-6750　Fax:03-5924-6751
E-mail: sales@technology-l.com
URL: http://www.technology-link.jp

アクセサリー	
EDB 25S:	25 ピン D サブ対コネクタ
EDA 15S:	15 ピン D サブ対コネクタ
E32MLS:	32 ピン MIL 対コネクタ
KIT xx59:	ASRC, AMRC 用固定プレート
KIT xx60:	ASRC, AMRC 用固定プレート
KIT-ASR58:	ASR と PC の通信キット
KIT-AMR58:	AMR と PC の通信キット
PAN/PGF:	フレキシブルカップリング
LKM-386:	フレキシブルクランプ

仕様は予告無しに変更される場合が有ります。

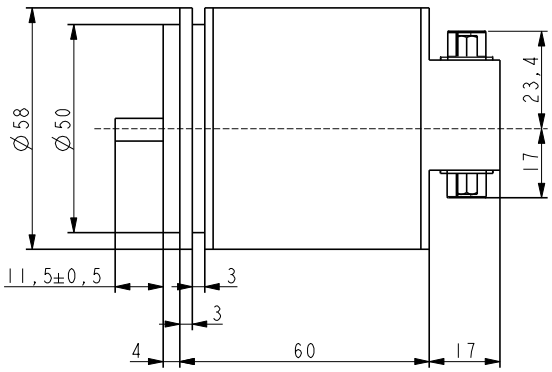

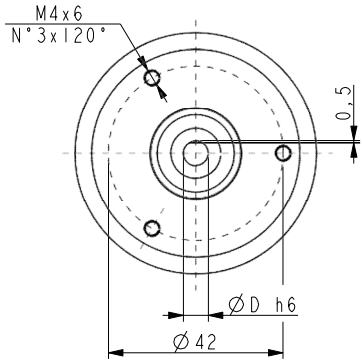

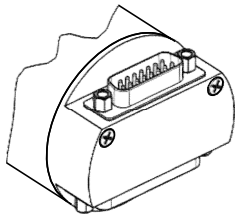

ASR58

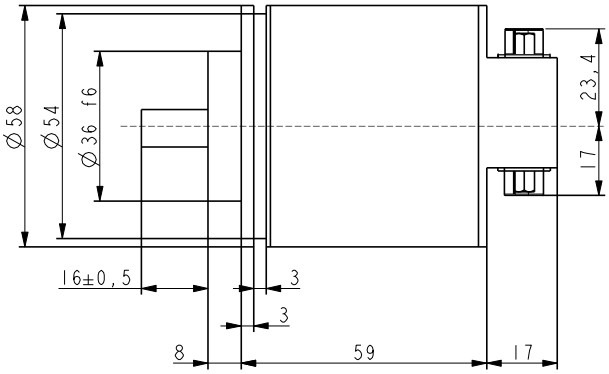

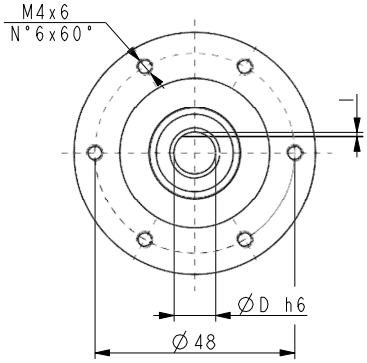

ASR58S

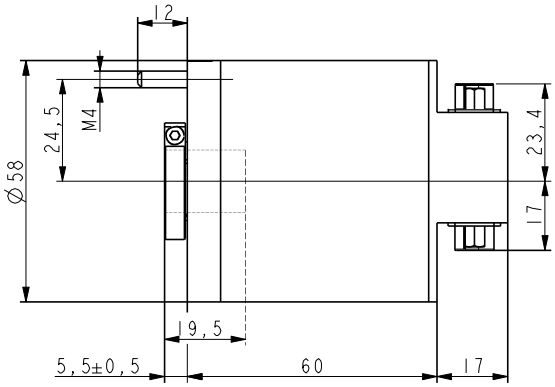

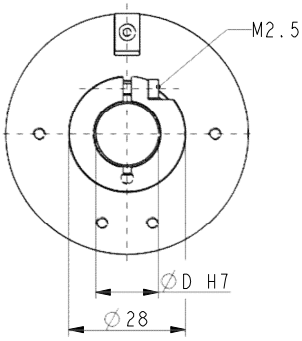

ASRC

発注コード–単回転

ASR58 ASR58S ASRC	XX ⓐ	-	XX ⓑ	XX Ⓒ	XX ⓓ	/Sxxx ⓔ

ⓐ 分解能
81 = 3600 cpr

ⓑ シャフト径
6 = 6 mm
8 = 8 mm
P9 = 9.52 mm, 3/8"
10 = 10 mm
12 = 12 mm
14 = 14 mm (only ASRC)
15 = 15 mm (only ASRC)

Ⓒ 結線
- = D サブプラグ
L1 = ケーブル長 1 m
Lx = ケーブル長 x m

ⓓ アナログ出力
- = アナログ出力無し (標準)
A1 = アナログ出力 0-10V **A2**
= アナログ出力 0-5V **A3**
= アナログ出力-5V~+5V

ⓔ カスタム仕様

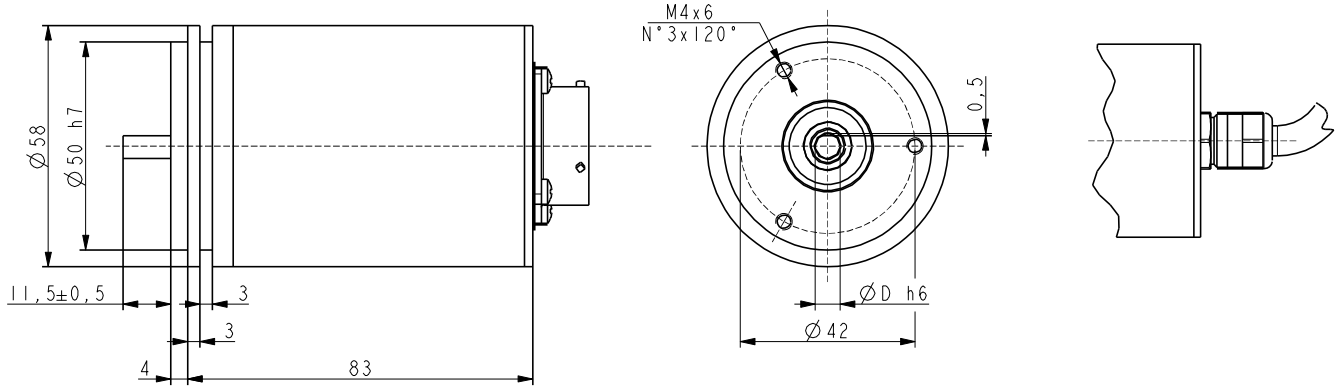

AMR58

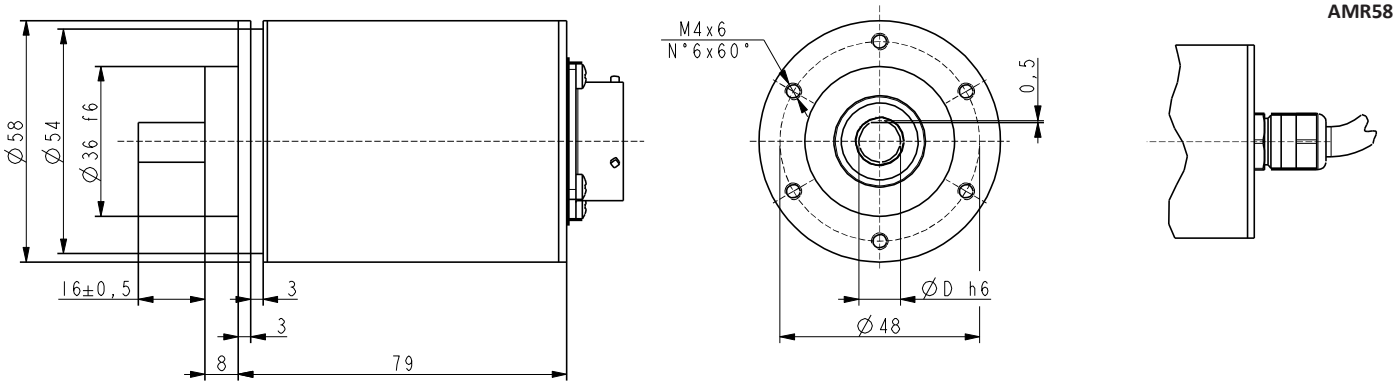

AMR58S

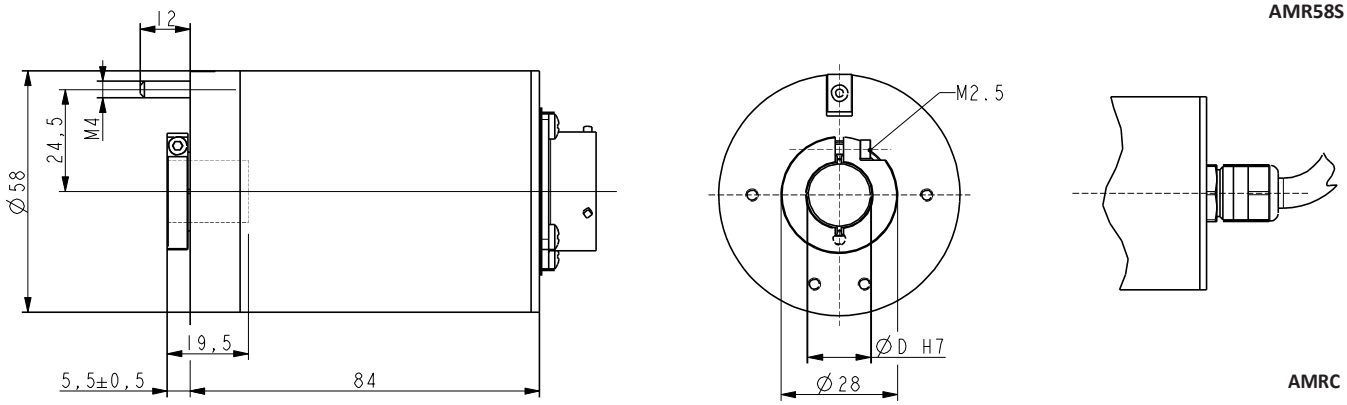

AMRC

発注コード–多回転

AMR58 AMR58S AMRC	XX/XXX ⓐ	XX ⓑ	-	XX Ⓒ	XX ⓓ	/Sxxx ⓔ

ⓐ トータル分解能
12/256 = 4096 cpr x 256 回転

ⓑ 出力
CS = カムスイッチ

Ⓒ シャフト径
6 = 6 mm
8 = 8 mm
P9 = 9.52 mm, 3/8"
10 = 10 mm
12 = 12 mm
14 = 14 mm (AMRC のみ)
15 = 15 mm (AMRC のみ)

ⓓ 結線
V = MIL 32 ピンプラグ
L1 = ケーブル出力 1 m
Lx = ケーブル出力 x m

ⓔ カスタム仕様